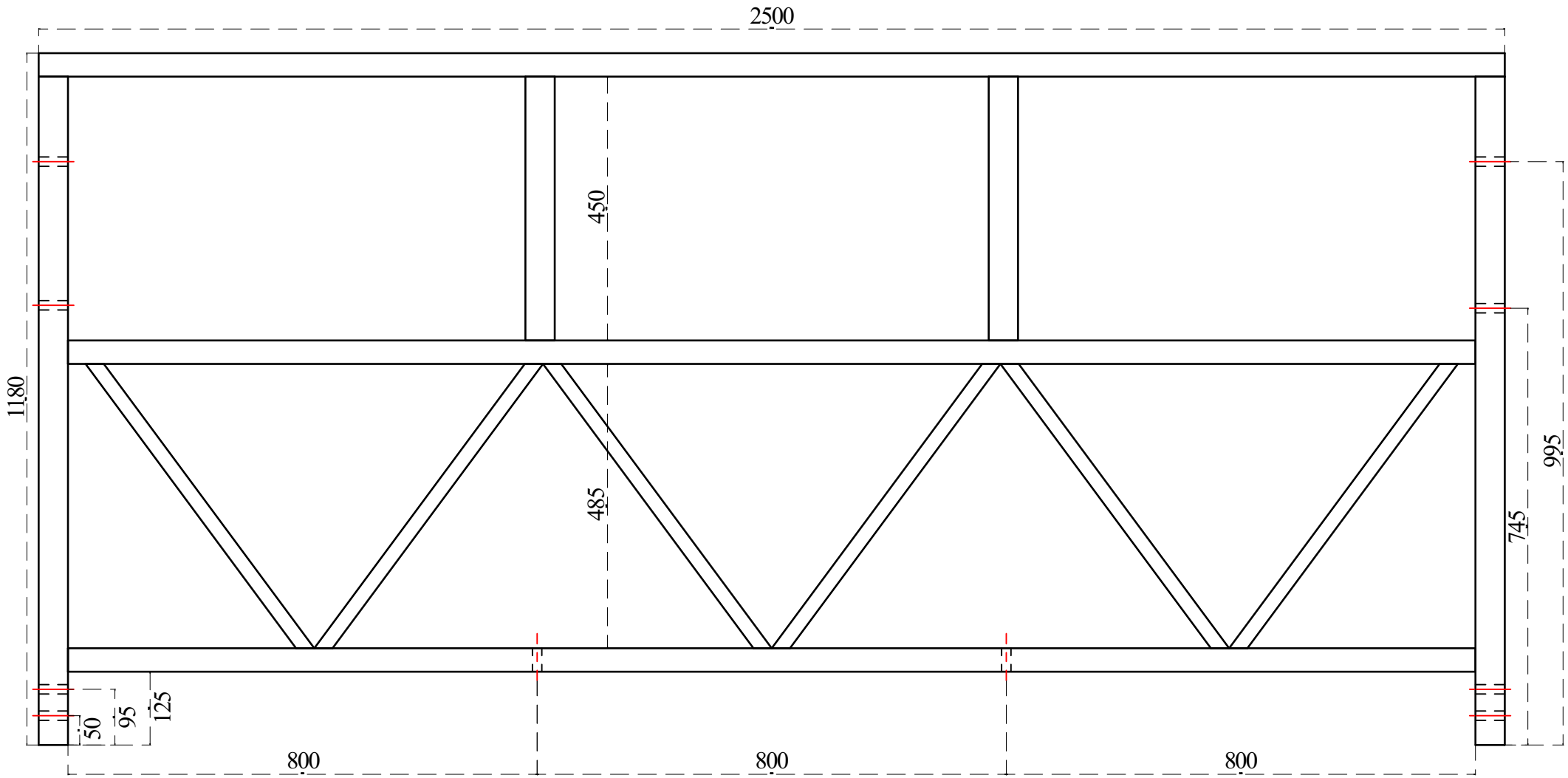Балюстрада задняя алюминиевая 2,5м корзины подъемника ZLP630 KETONG